Forankra
Zabezpieczamy wszystko w transporcie™

Hebelzug

Produktinformation

Der Hebelzug ist ein hochwertiges Hebezeug, langlebig und einfach zu bedienen mit einem ergonomischen Hebel. Die Struktur ist kompakt und leicht. Die Standard-Hubhöhe beträgt 3 m. Auf Anfrage sind auch andere Hubhöhen erhältlich.

Funktionalität:

- Kompaktes und leichtes Design.
- Jedes Hebezeug wird dynamisch auf 1,5 x WLL getestet, bevor es das Werk verlässt.
- Das Kettenrad und die Antriebswelle werden von einem Nadellager und einem Gleitlager im Inneren getragen, um einen reibungslosen und effizienten Betrieb zu gewährleisten.
- Sichere, gut versteckte automatische Lastreaktionsbremse.
- Ausgestattet mit 2 Bremsklinken und 4 Bremsfedern (doppelte Sicherheit gegenüber den Anforderungen der EN 13157).
- Die einzigartige Oberflächenbehandlung bietet hervorragenden Korrosionsschutz und niedrige Betriebsgeräusche.
- Schwenkhaken an beiden Enden erleichtern die Positionierung während des Gebrauchs.
- Die Haken sind so konstruiert, dass sie sich bei Überlastung öffnen und nicht brechen.
- Haken mit langlebigen Stahlklinken ausgestattet.
- Die Haken haben seitlich eingeschmiedete Verformungsprüfpunkte, um eine Überlastung zu erkennen und den Verschleiß zu bestimmen.
- Ausgestattet mit RFID (Chip) für einfache Wartung und Kontrolle, HF -13,56 Mhz.
- Zertifikate und Konformitätserklärung liegen jedem Hebezeug bei.
- Ersatzteile sind verfügbar.
- Andere Hubhöhen sind auf Anfrage erhältlich.
- Die Länge der Handkette ist immer gleich der Hubhöhe.

Material: Langlebige Materialien aus Stahl
Kennzeichnung: nach Norm, CE-Kennzeichnung
Oberfläche: Orange pulverbeschichteter Korpus und verzinkte Elemente
Standard: EN 13157
Hinweis: mit RFID ausgestattet

Artikel-Nr.	Tragfähigkeit t	Hubhöhe m	Anzahl der Stränge	Lastkette mm	A mm	B mm	C mm	D mm	E mm	F mm	H mm	Gewicht (kg)	Lieferzeit (in Tagen)
43040001F	0,25	3	1	4 x12	100	70	56	163	20	31	235	3	2
43040002F	0,5	3	1	5 x 15	150	90	118	253	22	32	310	6,3	2
43040003F	0,8	3	1	5,6 x 17	158	98	132	273	23	36	340	7,5	12
43040004F	1,6	3	1	7,1 x 21	185	111	145	378	29	43	400	11,9	2
43040005F	3,2	3	1	10 x 28	212	124	198	418	37	50	520	25,3	2
43040006F	6,3	3	2	10 x 28	212	124	230	418	43	53	640	40,6	2
43040007F	9	3	3	10 x 28	212	124	338	418	44	67	730	54,9	12
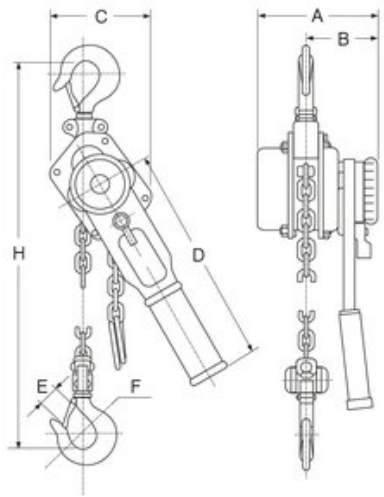
Blaupause