Elektrokettenzug Kito ER2 10-20 t - 2 Hubgeschwindigkeiten

Produktinformation

Elektrokettenzug mit Hakenaufhängung

Allgemein: Der Elektrokettenzug ER2 ist eine sicheres und einfach zu bedienendes Hebezeug für extreme Belastungen. Mit Hakenaufhängung oder für den Einsatz mit Fahrwerk, Aluminiumgußgehäuse, elektromagnetischer Bremse und Kettenspeicher aus Segeltuch. Mit Tragfähigkeiten von 10 bis 20 t.

Ausstattung:
- 400 V/50 Hz
- Frequenzumrichter für 2 Hubgeschwindigkeiten erreicht eine punktgenaue Platzierung der Last und eine wesentlich bessere Laufruhe
- Betriebsstunden- / Lastspielzähler als Bestandteil des Frequenzumrichters
- Ergonomischer und bedienerfreundlicher Steuerschalter (Schutzklasse IP 65)
- Endschalter für beide Hubrichtungen
- Erhöhte Durchhärtung der vernickelten Lastkette (Güteklasse DAT Norm DIN EN 818-7) mit hoher Bruchfestigkeit (800 N/mm2) garantiert höchste Widerstandsfähigkeit
- Thermischer Motorschutz
- Rutschkupplung aus Karbon: eine Überlastsicherung, um die Kraftübertragung vom Motor zu unterbrechen, um Sie und den Kettenzug vor Überlast zu schützen.

Optionen:
- Sonderspannungen auf Anfrage möglich
- Gummipuffer für Motorfahrwerke
- Zusätzliche mechanische Bremse
- Elektrische Überlastsicherung
- Akustische Überlastwarnung
- Funkfernbedienung
- Individuell programmierbare Hubbegrenzung (ER2 Limit Lock)
- Kettenspeicher aus Stahl
- Verschiedene elektrische und manuelle Fahrwerke.

Code	Tragfähigkeit t	Anzahl der Stränge	Hubmotor Leistung (kW)	Hubmotor Einschaltdauer (% ED)	ISO/FEM Gruppe	Gewicht je Mehrmeter Hub	Lastkette mm	Gewicht (kg)	Lieferzeit (in Tagen)
ER2-100IS	10	4	3.5x2	40/20	M4/1Am	11	11,2	303	12
ER2-150IS	15	6	3.5x2	40/20	M4/1Am	17	11,2	404	12
ER2-200IS	20	8	3.5x2	40/20	M4/1Am	22	11,2	476	12

Technische Daten

WLL	Produkt	Hubgeschwindigkeit*(m/min)	Min. Einbauhöhe C	D	a	b	w	g		
tons	Typ		50Hz high	50Hz low	mm	mm	mm	mm	mm	mm
10	ER2-100IS	Preset Adjustable	3,3	0,6 0,3	1370	1210	798	849	956	80
15	ER2-150IS	Preset Adjustable	2,2	0,4 0,2	1595	1520	798	1022	1129	86
20	ER2-200IS	Preset Adjustable	1,7	0,3 0,2	1710	1600	798	1198	1305	102

* Hinweis: Höchstgeschwindigkeit entsprechend Kito Werkseinstellung. Die geringere Hubgeschwindigkeit kann angepasst werden
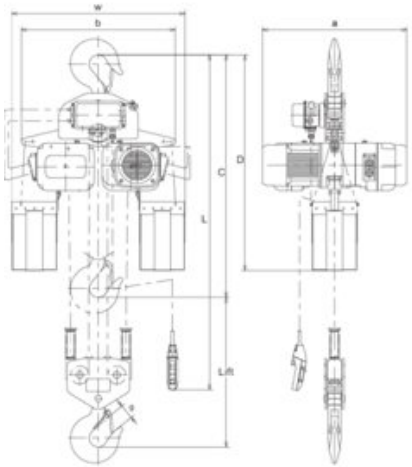
Blaupause